322

FLANGE PARTIDA 322, RANHURADA
FLANGE ADAPTER 322, GROOVED

FM APPROVED

c UL us

WRAS APPROVED MATERIAL

RUBBER (EPDM)

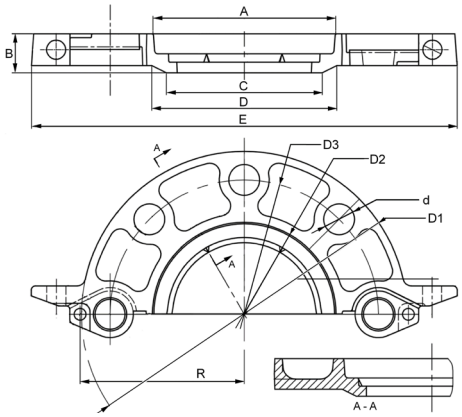

INFORMAÇÃO TÉCNICA - *TECHNICAL INFORMATION*

COD.	Tubo de Aço *Steel tube*			Máx. Pressão Serviço *Max. working pressure*			Dimensões aprox. - *Approx. dimensions*										Aperto (porca x parafuso) *Tightening (nut x bolt)*	Parafusos *Bolting*	**Peso aprox.** *Weight aprox.*
	DN	INCHES	Ø ext (mm)	Bar	MPa	PSI	A (mm)	B (mm)	C (mm)	D (mm)	E (mm)	R (mm)	D1 (mm)	D2 (mm)	D3 (mm)	d (mm)	nr - Ø x L (mm)	nr - Ø	(kg)
632202/507	40	1 1/2"	48,3	20,70	2,07	300	69	23,2	53	73	195	74	150	45	110	18	2 - M10 x 50	4 - M16	1,356
632202/508	50	2"	60,3	20,70	2,07	300	81	23,2	67	88	220	82	165	58	125	18	2 - M10 x 50	4 - M16	1,606
632202/50B	65	2 1/2"	76,1	20,70	2,07	300	99	23,1	81	100	235	90	185	73	145	18	2 - M10 x 50	4 - M16	1,897
632202/50A	80	3"	88,9	20,70	2,07	300	109	23,1	94	111	254	99	194	86	160	18	2 - M10 x 50	8 - M16	2,164
632202/50C	100	4"	114,3	20,70	2,07	300	136	24,0	119	143	279	111	224	110	180	18	2 - M10 x 50	8 - M16	2,612
632202/50H	125	5"	139,7	20,70	2,07	300	164	23,1	—	—	319	130	248	136	210	18	2 - M12 x 65	8 - M16	3,978
632202/50K	150	6 1/2" O.D	165,1	20,70	2,07	300	192	24,0	176	187	346	143	282	161	240	22	2 - M12 x 65	8 - M20	3,972
632202/50E	150	6"	168,3	20,70	2,07	300	193	24,0	—	—	346	143	282	164	240	22	2 - M12 x 65	8 - M20	4,597
632202/50M	200	8"	219,1	20,70	2,07	300	248	30,0	—	—	414	171	341	215	295	22	2 - M10 x 70	12 - M20	8,097
632202/50N	250	10"	273,0	20,70	2,07	300	301	25,2	285	300	480	205	405	269	355	28	2 - M10 x 70	12 - M24	10,679
632202/50Q	300	12"	323,9	20,70	2,07	300	353	30,4	327	353	531	228	460	319	410	28	2 - M10 x 70	12 - M24	9,516

2/5 - 2= Vermelho - *Red* - 5= Galvanizado - *Galvanized*

CARACTERÍSTICAS BÁSICAS

- Corpos fabricados em fundição nodular s/ASTM A536 (65-45-12).
  * Mínima Tensão Rotura: 448 MPa (65.000 psi, 448 N/mm^2).
  * Limite Elástico mínimo: 310 MPa (45.000 psi, 310 N/mm^2).
  * Alongamento mínimo: 12%.
- Ranhuras conformes a ISO 6182-12.
- Acabamento vermelho RAL3000 (pintura isenta de Chumbo) ou Galvanizado por imersão a quente s/ASTM A153.
- Juntas de estanquidade EPDM grau E s/ASTM D-2000.
- Porcas e parafusos em aço ao carbono s/ASTM A183 electrozincados s/ ASTM B633.

CONDIÇÕES DE TRABALHO ADMISSÍVEIS

- Pressão de serviço: ver tabela acima (os valores são reduzidos em 50% para ranhuras tipo conformação).
- Junta de estanquidade EPDM: -34 ºC até 110 ºC.
- Todas as instalações devem cumprir os valores P-T segundo os requisitos legais especificados. Em qualquer caso deve ser verificada, antes da sua colocação em serviço, a resistência do EPDM e da Flange à acção das substâncias com as que entram em contacto (directo ou indirecto) de forma a que não possam deteriorar-se nas condições de uso.

Observações:
Dada a complexidade, variedade e grande quantidade de especificações particulares de cada instalação, em conjunção com a existência de diversos factores que podem afectar as condições de trabalho e natureza do produto, é da responsabilidade do utilizador final realizar os ensaios necessários para garantir o correcto funcionamento do produto em cada aplicação concreta.
A instalação do produto deverá ser realizada e mantida seguindo os códigos de boa práctica e/ou normas existentes.

BASIC FEATURES

- *Housing manufactured in ductile cast iron acc. ASTM A536 (65-45-12).*
  * *Minimum Tensile Strenght: 448 MPa (65.000 psi, 448 N/mm^2).*
  * *Minimum Yield Strength: 310 MPa (45.000 psi, 310 N/mm^2).*
  * *Elongation min: 12%.*
- *Grooves according to ISO 6182-12.*
- *Red paint RAL3000 (non-lead) or Hot dip zinc Galvanizing acc. ASTM A153.*
- *Sealing gaskets EPDM grade E acc. ASTM D-2000.*
- *Bolts and Nuts in carbon steel acc. ASTM A183 zinc electroplated acc ASTM B633.*

PERMISSIBLE WORKING CONDITIONS

- *Working pressure: see above table (values are reduced by 50% for rolled grooves).*
- *Sealing gasket EPDM: -34 °C until 110 °C.*
- *All installations has to meet the P-T values specified in the legal requirements. In any case has to be verified, before commissioning, the resistance of the EPDM and the Flange to the action of the substances which they come into contact (direct or indirect) so that they cannot deteriorate in the conditions of use.*

Remarks:
Due to the complexity, variety and large number of particular specifications for each installation, along with the existence of diverse factors which can affect the working conditions and nature of the product, it is the responsibility of the end-user to carry out the necessary tests to ensure the proper functioning of the product in any specific application.
Product installation must be carried out and maintained following the good practice codes and/or updated technical standards.

ATUSA
Polígono Industrial ATUSA - Agurain S/N - 01200 Salvatierra (Alava) España
Tel.: (+34) 945 18 00 00 Fax : (+34) 945 30 01 53 e-mail: ventas@atusagroup.com
www.atusagroup.com

322 FLANGE PARTIDA 322, RANHURADA
FLANGE ADAPTER 322, GROOVED

APLICAÇÕES GERAIS

- Apta para tubos de aço com e sem costura.
- Instalações de AQS.
- Instalações de ÁGUA FRIA POTÁVEL.
- Instalações de Segurança Contra Incêndios.
- Instalações de Ar Comprimido (isentas de hidrocarbonetos), Instalações Industriais, Rega e Maquinaria.
- Não válida para fluídos combustíveis, líquidos inflamáveis, gases explosivos e óleos vegetais/minerais.

Nota 1: O fluido conduzido não contacta com o corpo da união, portanto os valores limite de temperatura são os especificados para a junta de estanquidade. Deve ter-se especial precaução para temperaturas inferiores a -10 °C.

Nota 2: A água potável apenas contacta com a junta de estanquidade, a qual dispõe de aprovação WRAS conforme BS 6920-1.

Nota 3: Deve-se ter em atenção a continuidade eléctrica, uma vez que esta pode ser interrompida em qualquer ponto da conduta metálica (especial atenção deve ser dada às uniões que envolvam peças com juntas de vedação, uma vez que estas não são condutoras de eletricidade). Assim, deverá ser efectuado o respectivo estudo para implementar a solução necessária para garantir uma ligação à terra adequada, de acordo com a legislação em vigor.

Nota 4: O uso em condições diferentes das aqui especificadas requer uma consulta prévia à ATUSA no momento da encomenda.

GENERAL APPLICATIONS

- *Suitable for steel tubes (welded and not welded).*
- *Sanitary water systems.*
- *COLD DRINKING WATER Installations.*
- *Fire Fighting Installations.*
- *Pressured air pipe works (hidrocarbons free), Industrial installations, Irrigation and Machinery.*
- *Not valid for applications involving combustible fluids, flammable liquids, explosive gases, vegetal/mineral oils.*

Note 1: The fluid drived does not contact the housing coupling, therefore the temperature limit values are those specified by the sealing gasket. Special care must be taken for temperatures below -10 °C.

Note 2: Drinking water is only in contact with the sealing gasket which is approved by WRAS acc. BS 6920-1.

Note 3: Attention must be paid to electrical continuity, as this can be interrupted at any point in the metal conduit (special consideration must be given to joints involving parts with sealing gaskets, as these are not electrically conductive). Therefore, a relevant study should be carried out to implement the necessary solution to ensure proper earthing in accordance with current legislation.

Note 4: Reference shall be made in case of use in conditions other than those here specified and requires prior consultation to ATUSA at order time.

VANTAGENS

- Auto-centragem na tubagem.
- Fácil substituição de uniões e tubos.
- Embalagem versátil.
- Produto 100% Reciclável.

ADVANTAGES

- *Self-Centring on pipes.*
- *Easy substitution of couplings and tubes.*
- *Great packing versatility.*
- *Product 100% Recyclable.*

DESCRIÇÃO DE COMPONENTES - *COMPONENTS DESCRIPTION*

Ítem	Descrição - *Description*	Material - *Material*
1	Corpo - *Body*	Fundição Nodular - *Ductile Iron* ASTM A536 (65-45-12)
2	Junta - *Gasket*	EPDM Grau E - *Grade E* ASTM D-2000
3	Rebite - *Rivet*	Aço ao carbono - *Carbon steel*
4	Parafusos - *Bolts*	Aço ao carbono electrogalvanizado - *Carbon steel zinc-electroplated* ASTM A183
5	Porcas - *Nuts*	Aço ao carbono electrogalvanizado - *Carbon steel zinc-electroplated* ASTM A183

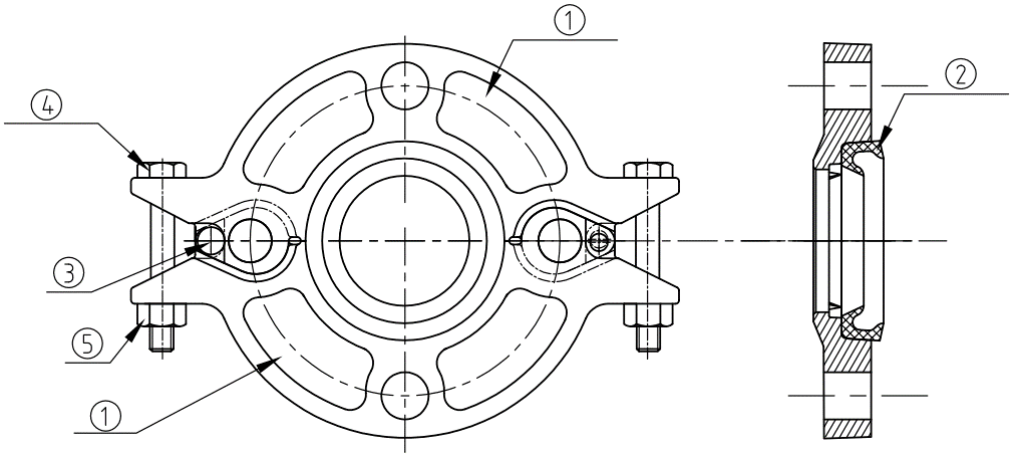

AVISO Importante : não modificar nem eliminar nenhum componente da instalação sem primeiro ter despressurizado e drenado completamente o circuito, caso contrário podem resultar graves danos pessoais e/ou materiais.

Important NOTICE : never remove or modify any piping component without first de-pressurizing and draining completely the installation. Failure to do it could result in serious personal injury and/or economical losses.

Nota : Devido ao constante desenvolvimento dos nossos produtos, o desenho e os dados fornecidos podem ser alterados sem aviso prévio.

Note : Due to the continuous development of our products, specifications may be changed without notification at any time.

ATUSA
Polígono Industrial ATUSA - Agurain S/N - 01200 Salvatierra (Alava) España
Tel.: (+34) 945 18 00 00 Fax : (+34) 945 30 01 53 e-mail: ventas@atusagroup.com
www.atusagroup.com