ABRAÇADEIRAS DE REPARAÇÃO - UMA BANDA (UM FECHO)
REPAIR CLAMPS - SINGLE BAND

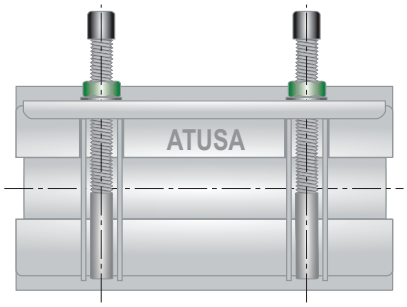

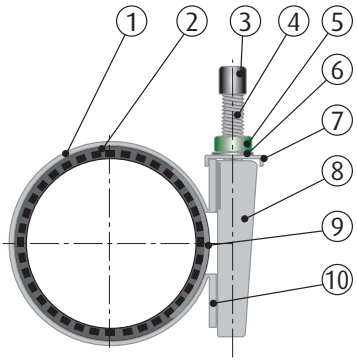

DESCRIÇÃO DOS COMPONENTES - *COMPONENTS DESCRIPTION*		
Ítem	**Descrição** - *Description*	**Material** - *Material*
1	Corpo - *Body*	Aço Inoxidável - *Stainless Steel* AISI 304
2	Junta - *Gasket*	EPDM
3	Tampa de proteção - *Protection cap*	Plástico - *Plastic*
4	Pernos - *Studs*	Aço Inoxidável - *Stainless Steel* AISI 304
5	Porcas hexagonais - *Hexagonal nuts*	Aço Inoxidável - *Stainless Steel* AISI 304
6	Anilhas planas - *Fingers*	Aço Inoxidável - *Stainless Steel* AISI 304
7	Ponte - *Bridge*	Aço Inoxidável - *Stainless Steel* AISI 304
8	Guias - *Fingers*	Aço Inoxidável - *Stainless Steel* AISI 304
9	Placa de fecho - *Spanner plate*	Aço Inoxidável - *Stainless Steel* AISI 304
10	Placa lateral - *Side plate*	Aço Inoxidável - *Stainless Steel* AISI 304

CARACTERÍSTICAS BÁSICAS

- Pressão de serviço máxima: 10 - 16 bar.
- Temperatura de serviço máxima: 120 °C.
- Fabricados totalmente em aço inoxidável AISI 304.
- Junta de estanquidade em EPDM com estrutura em quadrícula.
- Pernos em aço inoxidável.

APLICAÇÕES GERAIS

- Para reparação de tubos de aço, ferro fundido, fibrocimento, PE e PVC (apenas água).

Observações:

Dada a complexidade, variedade e grande quantidade de especificações particulares de cada instalação, em conjunção com a existência de diversos factores que podem afectar as condições de trabalho e natureza do produto, é da responsabilidade do utilizador final realizar os ensaios necessários para garantir o correcto funcionamento do produto em cada aplicação concreta.

A instalação do produto deverá ser realizada e mantida seguindo os códigos de boa práctica e/ou normas existentes.

BASIC FEATURES

- *Maximum working pressure: 10 - 16 bar.*
- *Maximum working temperature: 120 °C.*
- *Manufactured entirely in stainless steel AISI 304.*
- *Sealing gasket of EPDM rubber with grid structure.*
- *Studs in stainless steel.*

GENERAL APPLICATIONS

- *For quick repairs on steel, cast iron, asbestos cement, PE and PVC (only water).*

Remarks:

Due to the complexity, variety and large number of particular specifications for each installation, along with the existence of diverse factors which can affect the working conditions and nature of the product, it is the responsibility of the end-user to carry out the necessary tests to ensure the proper functioning of the product in any specific application.

Product installation must be carried out and maintained following the good practice codes and/or updated technical standards.

ATUSA
Polígono Industrial ATUSA - Agurain S/N - 01200 Salvatierra (Alava) España
Tel.: (+34) 945 18 00 00 Fax : (+34) 945 30 01 53 e-mail: ventas@atusagroup.com
www.atusagroup.com

ABRAÇADEIRAS DE REPARAÇÃO - UMA BANDA (UM FECHO)
REPAIR CLAMPS - SINGLE BAND

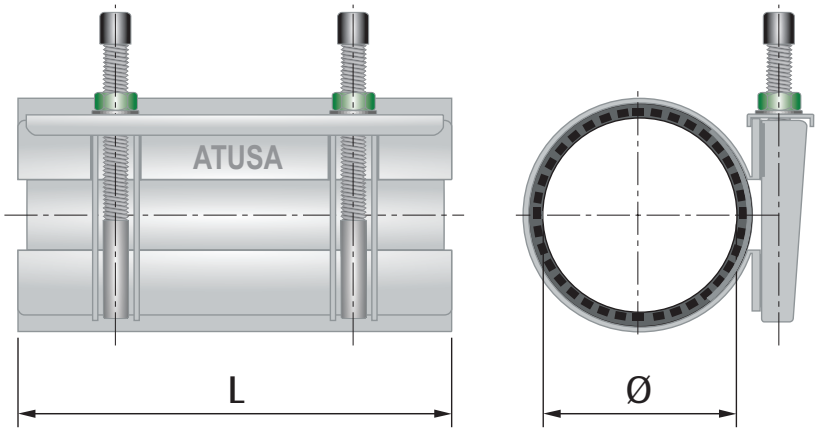

INFORMAÇÃO TÉCNICA - *TECHNICAL INFORMATION*

COD.	Pressão máxima *Maximum pressure*	DIMENSÕES - *DIMENSIONS*		Pernos - *Bolting*		Peso aprox. *Weight aprox.* (Kg)
		Tolerância diametral *Diametrical tolerance*	Comprimento *Length*	Número *Number*	Diâmetro *Diameter*	
	(bar)	Ø (mm)	L (mm)	nr (nº)	Ø (mm)	
VF812048	16	48-55	200	2	M14	1,6
VF812052	16	52-59	200	2	M14	1,6
VF812060	16	60-67	200	2	M14	1,6
VF812067	16	67-74	200	2	M14	1,7
VF812073	16	73-80	200	2	M14	1,8
VF812082	16	82-90	200	2	M14	1,8
VF812087	16	87-94	200	2	M14	1,9
VF812095	16	95-105	200	2	M14	1,9
VF812108	16	108-118	200	2	M14	2,0
VF812118	16	118-128	200	2	M14	2,1
VF812135	16	135-145	200	2	M14	2,2
VF812145	16	145-155	200	2	M14	2,3
VF812151	16	151-161	200	2	M14	2,4
VF812165	16	165-175	200	2	M14	2,4
VF812176	16	176-186	200	2	M14	2,5
VF812193	16	193-203	200	2	M14	2,6
VF812200	10	200-212	200	2	M14	2,9
VF812219	10	219-229	200	2	M14	3,0

Nota : Devido ao constante desenvolvimento dos nossos produtos, o desenho e os dados fornecidos podem ser alterados sem aviso prévio.

Note : Due to the continuous development of our products, specifications may be changed without notification at any time.

ATUSA
Polígono Industrial ATUSA - Agurain S/N - 01200 Salvatierra (Alava) España
Tel.: (+34) 945 18 00 00 Fax : (+34) 945 30 01 53 e-mail: ventas@atusagroup.com
www.atusagroup.com