VÁLVULA DE ESFERA 3 VIAS PASSAGEM - TIPO "T" OU "L"

3 WAY STAINLESS STEEL BALL VALVE VALVE - "T" TYPE OR "L" TYPE

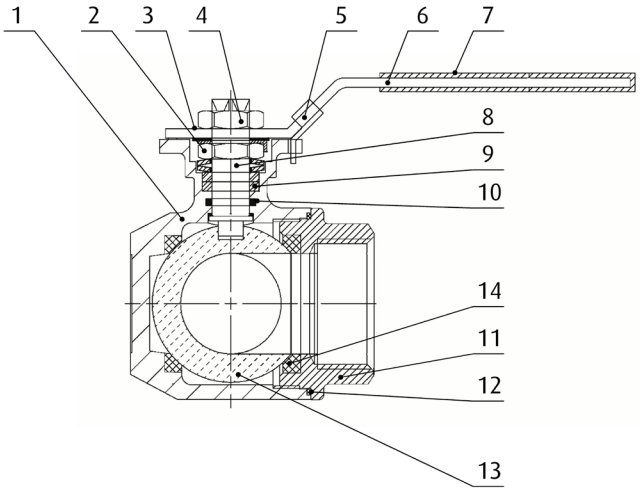

DESCRIÇÃO DOS COMPONENTES - *COMPONENTS DESCRIPTION*

Ítem	Descrição - *Description*	Material - *Material*
1	Corpo - *Body*	Aço Inoxidável - *Stainless Steel* CF8M (AISI 316)
2	Porca prensada - *Stem packing*	Aço Inoxidável - *Stainless Steel* AISI 304-1.4301
3	Placa indicadora de fluxo - *Flow indication plate*	Alumínio - *Aluminium*
4	Porca eixo - *Stem nut*	Aço Inoxidável - *Stainless Steel* AISI 304-1.4301
5	Bloqueio do manípulo - *Handle lock*	Aço Inoxidável - *Stainless Steel* AISI 304-1.4301
6	Manípulo - *Handle*	Aço Inoxidável - *Stainless Steel* AISI 304-1.4301
7	Revestimento do manípulo - *Handle sleeve*	PVC azul - *Blue PVC*
8	Eixo - *Stem*	Aço Inoxidável - *Stainless Steel* AISI 304-1.4301
9	Anel prensado - *Packing ring*	PTFE
10	Junta do eixo - *Stem seal*	VITON
11	Contra corpo - *Locking body*	Aço Inoxidável - *Stainless Steel* CF8M (AISI 316)
12	Assento do corpo - *Body seat*	PTFE
13	Esfera - *Ball*	Aço Inoxidável - *Stainless Steel* CF8M (AISI 316)
14	Assento de esfera - *Ball seat*	PTFE+15%GF

CARACTERÍSTICAS BÁSICAS

- Válvula de esfera F/F.
- Fabricada em aço inoxidável CF8M (AISI 316).
- Pressão máxima de serviço: PN 63.
- Temperatura de serviço: -20 °C a 180 °C.
- Extremos roscados segundo NP EN 10226-1 e ISO 7-1.
- Comando manual por alavanca com sistema de bloqueio.
- Manete em AISI 304 revestida a PVC azul.
- Montagem directa para actuador segundo ISO 5211.

APLICAÇÕES GERAIS

- Indústria química, alimentar, térmica e farmacêutica.
- Redes de água, gás, vapor, condensados e óleos.

Observações:

Dada a complexidade, variedade e grande quantidade de especificações particulares de cada instalação, em conjunção com a existência de diversos factores que podem afectar as condições de trabalho e natureza do produto, é da responsabilidade do utilizador final realizar os ensaios necessários para garantir o correcto funcionamento do produto em cada aplicação concreta.

A instalação do produto deverá ser realizada e mantida seguindo os códigos de boa práctica e/ou normas existentes.

BASIC FEATURES

- *Ball valve F/F.*
- *Made in CF8M (AISI 316).*
- *Maximum working pressure: PN 63.*
- *Working temperature: -20 °C to 180 °C.*
- *Female threads ends according to EN 10226-1 and ISO 7-1.*
- *Device locking system.*
- *Handle in AISI 304 with blue PVC sleeve.*
- *Direct mounting for actuators ISO 5211.*

GENERAL APPLICATIONS

- *Chemical, food, thermal and pharmaceutical industries.*
- *Water lines, gas, steam, condensates and oils.*

Remarks:

Due to the complexity, variety and large number of particular specifications for each installation, along with the existence of diverse factors which can affect the working conditions and nature of the product, it is the responsibility of the end-user to carry out the necessary tests to ensure the proper functioning of the product in any specific application.

Product installation must be carried out and maintained following the good practice codes and/or updated technical standards.

ATUSA
Polígono Industrial ATUSA - Agurain S/N - 01200 Salvatierra (Alava) España
Tel.: (+34) 945 18 00 00 Fax : (+34) 945 30 01 53 e-mail: ventas@atusagroup.com
www.atusagroup.com

VÁLVULA DE ESFERA 3 VIAS PASSAGEM - TIPO "T" OU "L"
3 WAY STAINLESS STEEL BALL VALVE VALVE - "T" TYPE OR "L" TYPE

Configurações de ligação das vias - *Connection ways configurations*

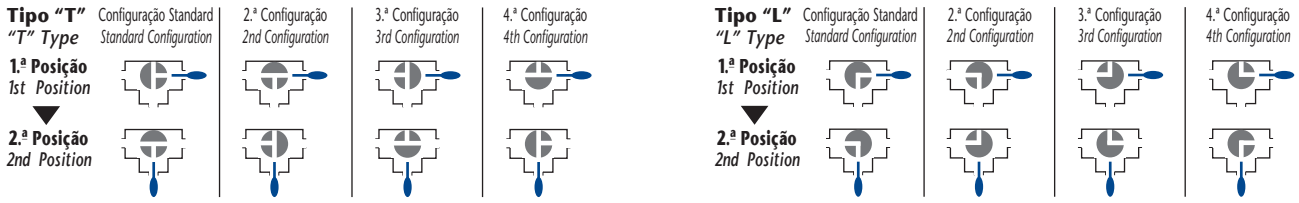

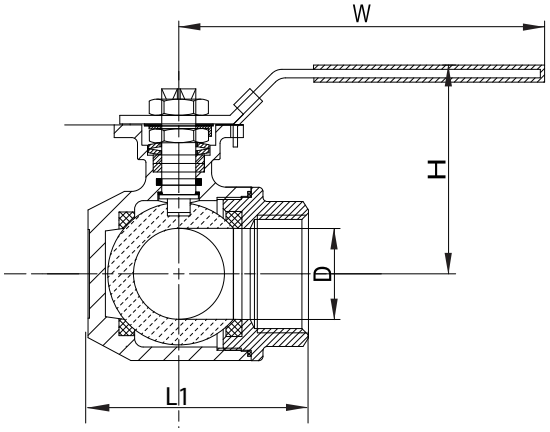

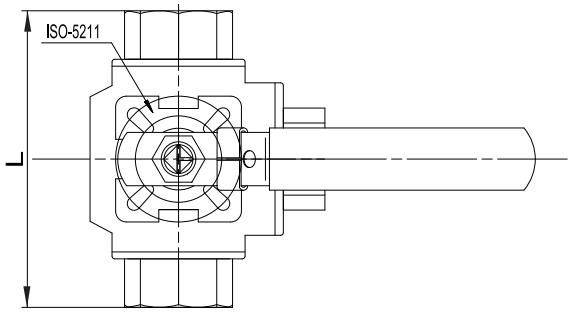

INFORMAÇÃO TÉCNICA - *TECHNICAL INFORMATION*

R (inches)	COD. TIPO "T"	COD. TIPO "L"	PN	DIMENSÕES - *DIMENSIONS*					Peso aprox. *Weight aprox.* (kg)
				D (mm)	L (mm)	L1 (mm)	H (mm)	W (mm)	
1/4"	IVBT0061	IVBL0061	63	9,0	75,8	64	76	143	0,650
3/8"	IVBT0062	IVBL0062	63	11,0	75,8	64	76	143	0,620
1/2"	IVBT0063	IVBL0063	63	12,5	75,8	64	76	143	0,570
3/4"	IVBT0064	IVBL0064	63	16,0	87,2	68	80	143	0,840
1"	IVBT0065	IVBL0065	63	20,0	102,4	82	95	163	1,350
1 1/4"	IVBT0066	IVBL0066	63	25,0	116,4	90	98	163	1,950
1 1/2"	IVBT0067	IVBL0067	63	32,0	127,0	107	110	188	2,880
2"	IVBT0068	IVBL0068	63	38,0	148,4	124	119	188	4,760

DIAGRAMA PRESSÃO - TEMPERATURA / *PRESSURE - TEMPERATURE DIAGRAM*

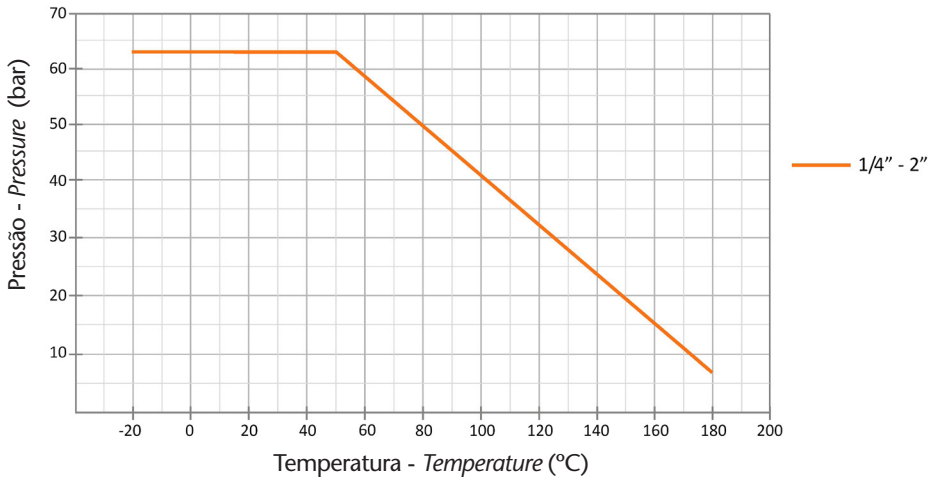

Nota : Devido ao constante desenvolvimento dos nossos produtos, o desenho e os dados fornecidos podem ser alterados sem aviso prévio.

Note : Due to the continuous development of our products, specifications may be changed without notification at any time.

ATUSA

Polígono Industrial ATUSA - Agurain S/N - 01200 Salvatierra (Alava) España

Tel.: (+34) 945 18 00 00 Fax : (+34) 945 30 01 53 e-mail: ventas@atusagroup.com

www.atusagroup.com