FLUTUADOR EM LATÃO COM VARETA ROSCADA E ARTICULADA
BRASS FLOAT VALVE WITH THREADED AND ARTICULATED ROD

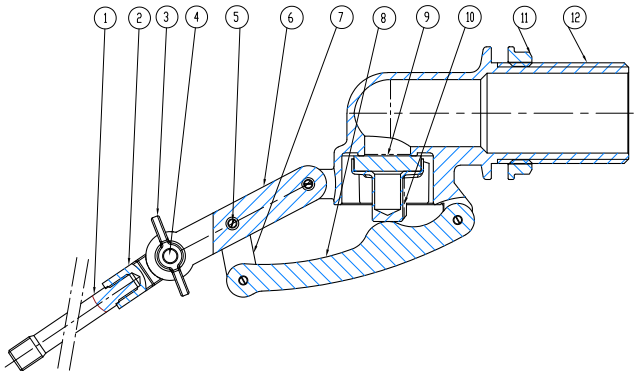

DESCRIÇÃO DOS COMPONENTES - *COMPONENTS DESCRIPTION*

Ítem	Descrição - *Description*	Material - *Material*
1	Vareta roscada - *Extension threaded rod*	Latão - *Brass*
2	Peça intermédia - *Intermediate piece*	Latão - *Brass*
3	Porca de borboleta - *Butterfly nut*	Latão - *Brass*
4	Parafuso de cabeça hexagonal - *Hexagon head bolt*	Latão - *Brass*
5	Pino - *Split cotter pin*	Latão - *Brass*
6	Vareta articulada - *Articulated rod*	Latão - *Brass*
7	Placa de união - *Join plate*	Latão - *Brass*
8	Gatilho - *Pressure lever*	Latão - *Brass*
9	Junta do pistão - *Rubber washer*	NBR
10	Pistão - *Piston*	Latão - *Brass*
11	Porca de fixação - *Flange backnut*	Latão - *Brass*
12	Corpo - *Body*	Latão - *Brass*

CARACTERÍSTICAS BÁSICAS
- Pressão máxima: 10 bar.
- Pressão de serviço: 7 bar.
- Temperatura de serviço: 0 °C a 80 °C.
- Extremo com rosca macho conforme NP EN ISO 228-1.
- Junta tórica NBR.
- Recomenda-se a instalação de um redutor de pressão para evitar golpes de ariete.
- Evitar que se formem efeitos de onda no interior do depósito.
- O sistema de vareta articulada possibilita regular o nível de enchimento do depósito.

APLICAÇÕES GERAIS
- Redes de distribuição de água.
- Redes prediais.
- Sistemas de distribuição de água quente sanitária (ACS).
- Sistemas de rega.
- Instalações de Segurança Contra Incêndios.

Observações:

Dada a complexidade, variedade e grande quantidade de especificações particulares de cada instalação, em conjunção com a existência de diversos factores que podem afectar as condições de trabalho e natureza do produto, é da responsabilidade do utilizador final realizar os ensaios necessários para garantir o correcto funcionamento do produto em cada aplicação concreta.

A instalação do produto deverá ser realizada e mantida seguindo os códigos de boa práctica e/ou normas existentes.

BASIC FEATURES
- *Maximum pressure: 10 bar.*
- *Working pressure: 7 bar.*
- *Working temperature: 0 °C to 80 °C.*
- *Male thread end according to EN ISO 228-1.*
- *NBR O-ring.*
- *It is recommended to install a pressure reducer to avoid water hammer.*
- *Prevent wave effect situations inside the tank.*
- *The articulated rod system makes it possible to regulate the fill level of the tank.*

GENERAL APPLICATIONS
- *Water systems.*
- *Plumbing installations.*
- *Sanitary hot water distribution systems.*
- *Irrigation systems.*
- *Fire Fighting Installations.*

Remarks:

Due to the complexity, variety and large number of particular specifications for each installation, along with the existence of diverse factors which can affect the working conditions and nature of the product, it is the responsibility of the end-user to carry out the necessary tests to ensure the proper functioning of the product in any specific application.

Product installation must be carried out and maintained following the good practice codes and/or updated technical standards.

ATUSA
Polígono Industrial ATUSA - Agurain S/N - 01200 Salvatierra (Alava) España
Tel.: (+34) 945 18 00 00 Fax : (+34) 945 30 01 53 e-mail: ventas@atusagroup.com
www.atusagroup.com

FLUTUADOR EM LATÃO COM VARETA ROSCADA E ARTICULADA
BRASS FLOAT VALVE WITH THREADED AND ARTICULATED ROD

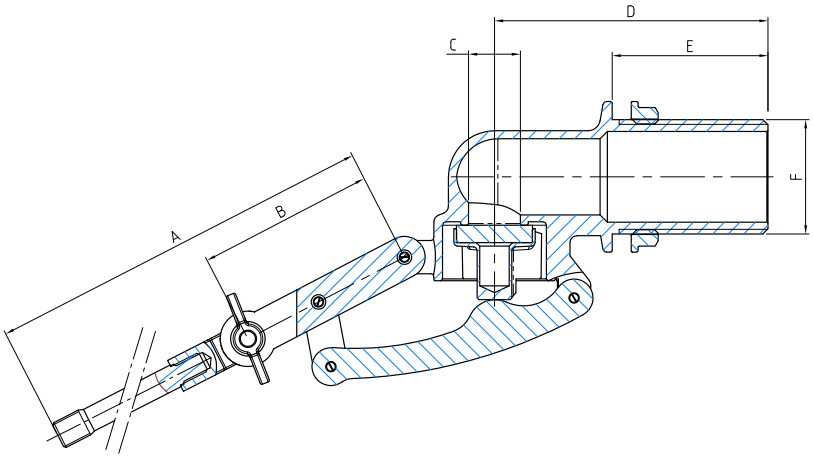

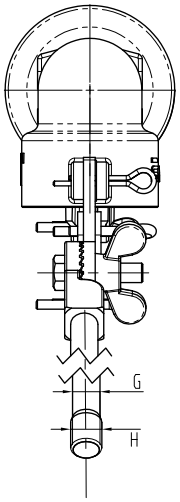

INFORMAÇÃO TÉCNICA - *TECHNICAL INFORMATION*

MEDIDA *SIZE* (inches)	COD.	DIMENSÕES - *DIMENSIONS*								Peso aprox. *Weight aprox.* (g)
		A (mm)	B (mm)	C (mm)	D (mm)	E (mm)	F (mm)	G (mm)	H Roscado	
1/2"	VS91LA03	200	51	8,5	59	36	15,5	5,3	M6	215
3/4"	VS91LA04	245	51	11,5	67	39	20,5	6,0	M7	300
1"	VS91LA05	245	51	15,0	79	45	26,2	7,0	M8	445

DIAGRAMA PRESSÃO - TEMPERATURA / *PRESSURE - TEMPERATURE DIAGRAM*

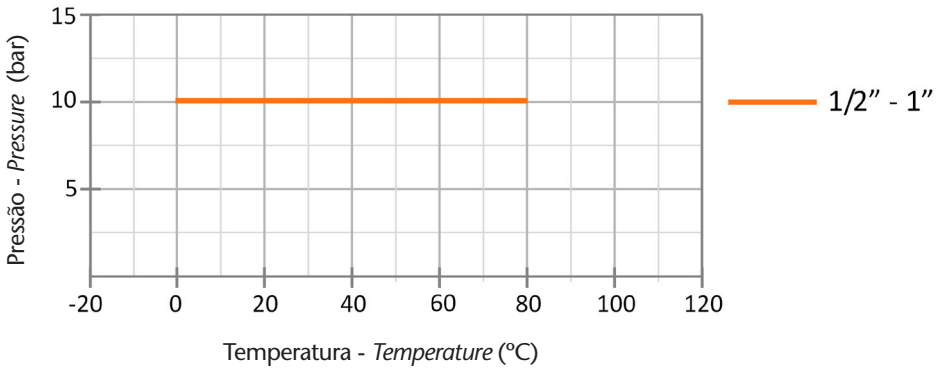

Nota : Devido ao constante desenvolvimento dos nossos produtos, o desenho e os dados fornecidos podem ser alterados sem aviso prévio.

Note : Due to the continuous development of our products, specifications may be changed without notification at any time.

ATUSA

Polígono Industrial ATUSA - Agurain S/N - 01200 Salvatierra (Alava) España
Tel.: (+34) 945 18 00 00 Fax : (+34) 945 30 01 53 e-mail: ventas@atusagroup.com
www.atusagroup.com