# 519

# VÁLVULA DE ESFERA PARA DESCARGA DE CALDEIRA
## *BOILER DRAIN BALL VALVE*

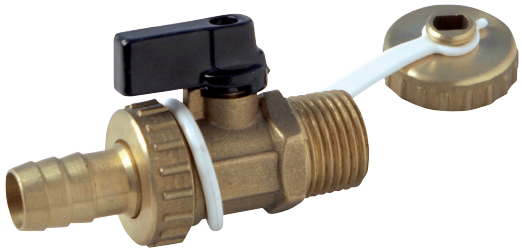

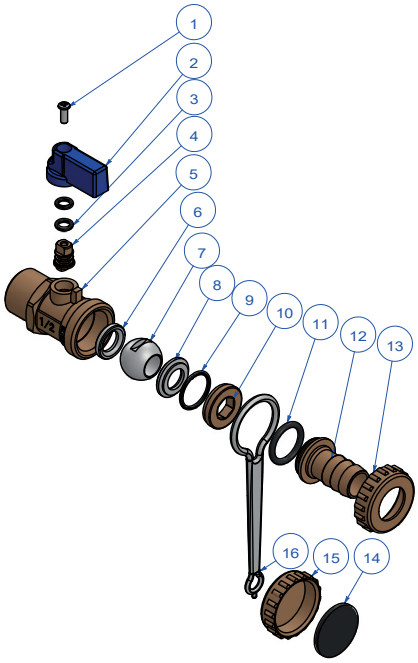


**DESCRIÇÃO DOS COMPONENTES - *COMPONENTS DESCRIPTION***

| Ítem | Descrição - *Description* | Material - *Material* | Acabamento - *Surface* |
|---|---|---|---|
| 1 | Parafuso - *Screw* | Aço - *Steel* | Níquelado - *Nickel plated* |
| 2 | Manípulo - *Handle* | Alumínio - *Aluminium* | Pintado - *Painted* |
| 3 | Junta tórica - *O-Ring* | NBR | --- |
| 4 | Eixo - *Stem* | Latão - *Brass* | --- |
| 5 | Corpo - *Body* | Latão - *Brass* CW617N | --- |
| 6 | Assento - Ball seats | PTFE | --- |
| 7 | Bola - *Ball* | Latão - *Brass* | Cromado - *Chromed plated* |
| 8 | Assento - Ball seats | PTFE | --- |
| 9 | Junta tórica - *O-Ring* | NBR | --- |
| 10 | Porca prensado - *Locking nut* | Latão - *Brass* | --- |
| 11 | Junta tórica - *O-Ring* | NBR | --- |
| 12 | Ligação mangueira - *Hose connection* | Latão - *Brass* | --- |
| 13 | Tampa - *Cap* | Latão - *Brass* | --- |
| 14 | Junta - *Joint* | NBR | --- |
| 15 | Tampão - *Plug* | Latón - *Brass* | --- |
| 16 | Tira - *Strip* | PVC | --- |

## CARACTERÍSTICAS BÁSICAS

- Fabricada em latão CW617N conforme NP EN 12165.
- Pressão máxima de serviço: PN 16.
- Temperatura de serviço: -10 °C a 110 °C.
- Extremo com rosca macho conforme NP EN ISO 228-1.
- Junta de estanquidade em PTFE e Junta Tórica em NBR.
- Tomada de mangueira com tampão de segurança.
- Manípulo de alumínio, cor negra.
- Válvula de fecho rápido, tudo ou nada, 1/4 de volta.

## APLICAÇÕES GERAIS

- Ligação para descarga de caldeira.
- Adequada para água fria e água quente.
- Redes prediais.
- Sistemas de distribuição de água quente sanitária (ACS).

## *BASIC FEATURES*

- *Produced in brass CW617N according to EN 12165.*
- *Maximum working pressure: PN 16.*
- *Working temperature: -10 °C to 110 °C.*
- *Male thread end according to EN ISO 228-1.*
- *Sealing ring in PTFE and O-ring in NBR.*
- *Hose connection with security cap.*
- *Aluminium black handle.*
- *Quick closing valve, quarter turn for on/off service.*

## *GENERAL APPLICATIONS*

- *Connection for boiler drain.*
- *Suitable for cold and hot water.*
- *Plumbing installations.*
- *Sanitary hot water distribution systems.*



ATUSA
Polígono Industrial ATUSA - Agurain S/N - 01200 Salvatierra (Alava) España
Tel.: (+34) 945 18 00 00 Fax : (+34) 945 30 01 53 e-mail: ventas@atusagroup.com
www.atusagroup.com

# 519 VÁLVULA DE ESFERA PARA DESCARGA DE CALDEIRA
## *BOILER DRAIN BALL VALVE*

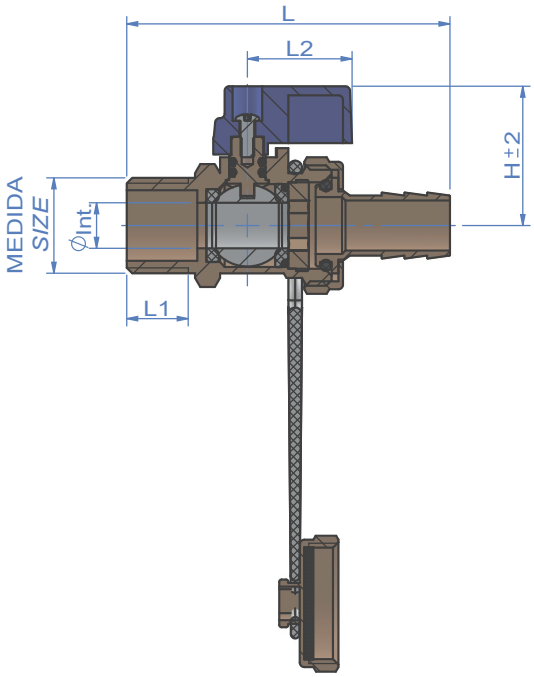


**INFORMAÇÃO TÉCNICA** - *TECHNICAL INFORMATION*

| MEDIDA *Size* (inches) | COD. | PN | DIMENSÕES - *DIMENSIONS* | | | | | Peso aprox. *Weight aprox.* (g) |
|---|---|---|---|---|---|---|---|---|
| | | | Ø Int. (mm) | L (mm) | L1 (mm) | L2 (mm) | H (mm) | |
| 1/2" | VS519003 | 16 | 10,0 | 71 | 13,5 | 23 | 31 | 141 |

## DIAGRAMA PRESSÃO - TEMPERATURA / *PRESSURE - TEMPERATURE DIAGRAM*

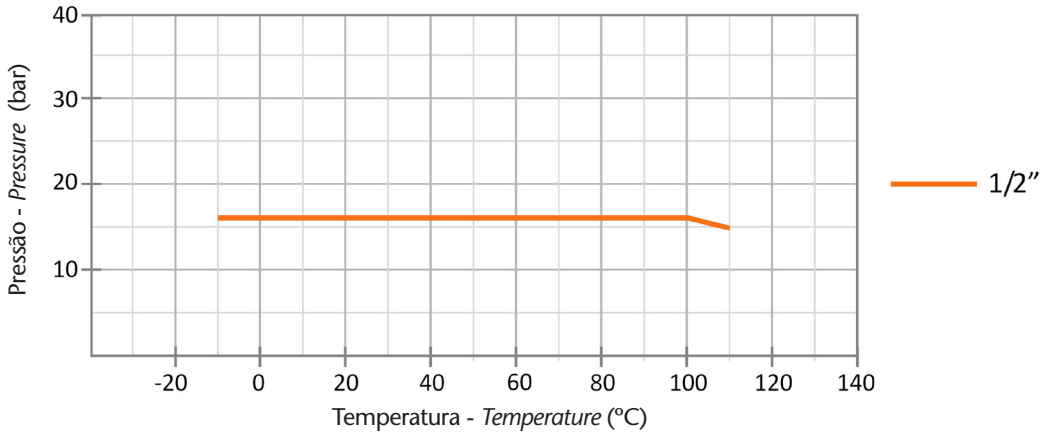


**Observações:**
Dada a complexidade, variedade e grande quantidade de especificações particulares de cada instalação, em conjunção com a existência de diversos factores que podem afectar as condições de trabalho e natureza do produto, é da responsabilidade do utilizador final realizar os ensaios necessários para garantir o correcto funcionamento do produto em cada aplicação concreta.
A instalação do produto deverá ser realizada e mantida seguindo os códigos de boa práctica e/ou normas existentes.

***Remarks:***
*Due to the complexity, variety and large number of particular specifications for each installation, along with the existence of diverse factors which can affect the working conditions and nature of the product, it is the responsibility of the end-user to carry out the necessary tests to ensure the proper functioning of the product in any specific application.*
*Product installation must be carried out and maintained following the good practice codes and/or updated technical standards.*

Nota : Devido ao constante desenvolvimento dos nossos produtos, o desenho e os dados fornecidos podem ser alterados sem aviso prévio.
*Note : Due to the continuous development of our products, specifications may be changed without notification at any time.*



ATUSA
Polígono Industrial ATUSA - Agurain S/N - 01200 Salvatierra (Alava) España
Tel.: (+34) 945 18 00 00 Fax : (+34) 945 30 01 53 e-mail: ventas@atusagroup.com
www.atusagroup.com