330/S

VÁLVULA DE ESFERA LATÃO PARA SOLDAR
WELDING BRASS BALL VALVE

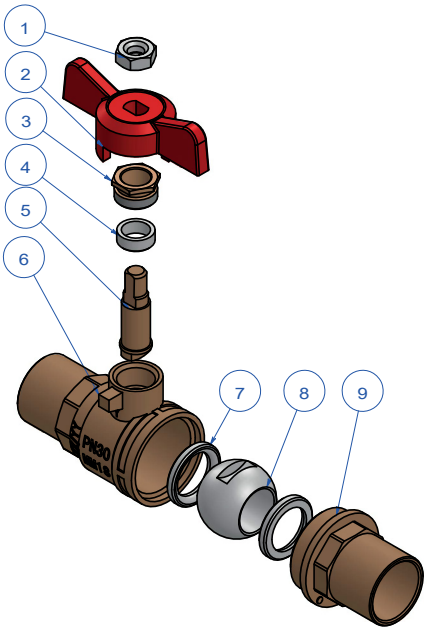

DESCRIÇÃO DOS COMPONENTES - *COMPONENTS DESCRIPTION*			
Ítem	**Descrição** - *Description*	**Material** - *Material*	**Acabamento** - *Surface*
1	Porca hexagonal - *Hexagonal nut*	Aço - *Steel*	Níquelado - *Nickel plated*
2	Manípulo - *Handle*	Alumínio - *Steel*	Pintado - *Painted*
3	Porca prensado - *Stem nut*	Latão - *Brass*	---
4	Anel prensado - *Stem packing*	PTFE	---
5	Eixo - *Stem*	Latão - *Brass*	---
6	Corpo - *Body*	Latão - *Brass* CW617N	---
7	Assento - Ball seats	PTFE	---
8	Bola - *Ball*	Latão - *Brass*	Cromado - *Chromed plated*
9	Contra corpo - *Cap*	Latão - *Brass* CW617N	---

CARACTERÍSTICAS BÁSICAS

- Fabricada em latão CW617N conforme NP EN 12165.
- Pressão máxima de serviço: PN 30.
- Temperatura de serviço: -10 °C a 110 °C.
- Extremos para soldar.
- Invólucro com guarnição em PTFE.
- Manípulo borboleta de alumínio, cor vermelha.
- Válvula de fecho rápido, tudo ou nada, 1/4 de volta.

APLICAÇÕES GERAIS

- Adequada para água fria e água quente.
- Redes de distribuição de água.
- Redes prediais.
- Sistemas de distribuição de água quente sanitária (ACS).
- Sistemas de rega.

Observações:

Dada a complexidade, variedade e grande quantidade de especificações particulares de cada instalação, em conjunção com a existência de diversos factores que podem afectar as condições de trabalho e natureza do produto, é da responsabilidade do utilizador final realizar os ensaios necessários para garantir o correcto funcionamento do produto em cada aplicação concreta.

A instalação do produto deverá ser realizada e mantida seguindo os códigos de boa práctica e/ou normas existentes.

BASIC FEATURES

- Produced in brass CW617N according to EN 12165.
- Maximum working pressure: PN 30.
- Working temperature: -10 °C to 110 °C.
- Welding ends.
- Packing gland in the stem with PTFE gasket.
- Red color aluminium butterfly handle.
- Quick closing valve, quarter turn for on/off service.

GENERAL APPLICATIONS

- Suitable for cold and hot water.
- Water systems.
- Plumbing installations.
- Sanitary hot water distribution systems.
- Irrigation systems.

Remarks:

Due to the complexity, variety and large number of particular specifications for each installation, along with the existence of diverse factors which can affect the working conditions and nature of the product, it is the responsibility of the end-user to carry out the necessary tests to ensure the proper functioning of the product in any specific application.

Product installation must be carried out and maintained following the good practice codes and/or updated technical standards.

ATUSA
Polígono Industrial ATUSA - Agurain S/N - 01200 Salvatierra (Alava) España
Tel.: (+34) 945 18 00 00 Fax : (+34) 945 30 01 53 e-mail: ventas@atusagroup.com
www.atusagroup.com

330/S

VÁLVULA DE ESFERA LATÃO PARA SOLDAR
WELDING BRASS BALL VALVE

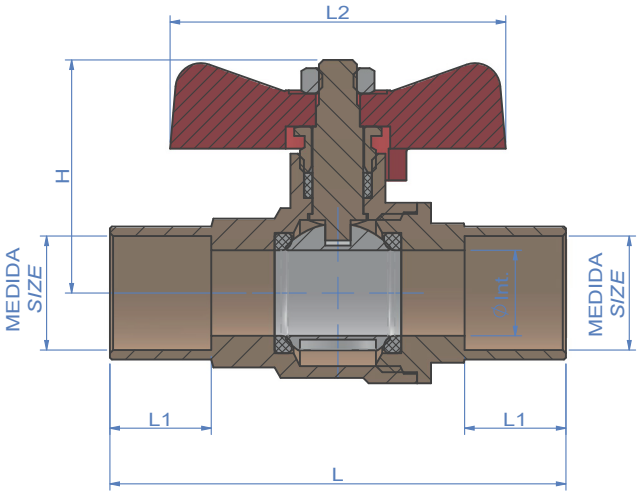

INFORMAÇÃO TÉCNICA - *TECHNICAL INFORMATION*								
MEDIDA *Size* (mm)	COD.	PN	DIMENSÕES - *DIMENSIONS*					Peso aprox. *Weight aprox.* (g)
			Ø Int. (mm)	L (mm)	L1 (mm)	L2 (mm)	H (mm)	
15	VS33S315	30	13,5	69	15,5	54	37	154
18	VS33S418	30	13,5	72	16,0	54	37	163
22	VS33S422	30	18	81	18,0	54	39	216

DIAGRAMA PRESSÃO - TEMPERATURA / *PRESSURE - TEMPERATURE DIAGRAM*

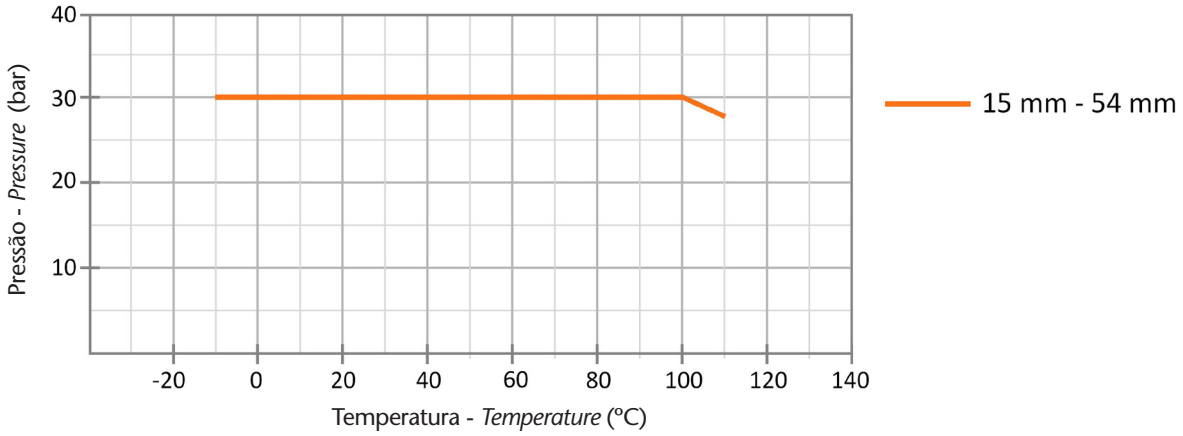

Nota : Devido ao constante desenvolvimento dos nossos produtos, o desenho e os dados fornecidos podem ser alterados sem aviso prévio.

Note : Due to the continuous development of our products, specifications may be changed without notification at any time.

ATUSA

Polígono Industrial ATUSA - Agurain S/N - 01200 Salvatierra (Alava) España
Tel.: (+34) 945 18 00 00 Fax : (+34) 945 30 01 53 e-mail: ventas@atusagroup.com
www.atusagroup.com