1200

TORNEIRA DUPLA PARA MÁQUINA DE LAVAR
DOUBLE WASHING MACHINE VALVE

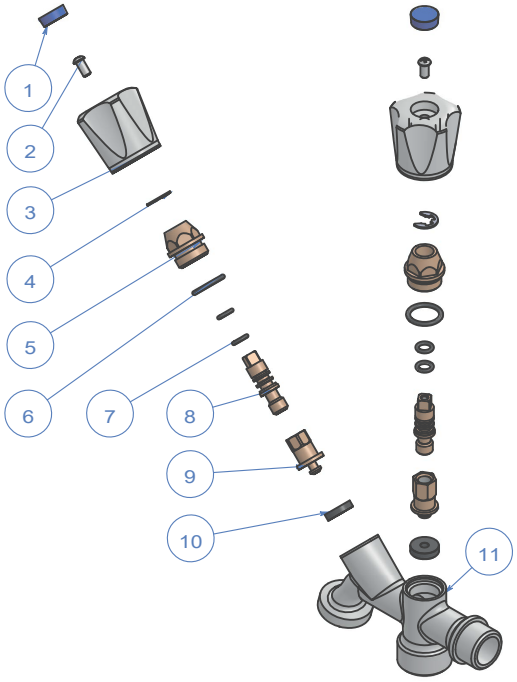

DESCRIÇÃO DOS COMPONENTES - *COMPONENTS DESCRIPTION*

Ítem	Descrição - *Description*	Material - *Material*	Acabamento - *Surface*
1	Tampa - *Cap*	ABS	---
2	Parafuso - *Screw*	Aço inoxidável - *Stainless steel*	---
3	Manípulo - *Handle*	ABS	Cromado - *Chromed plated*
4	Anilha - *Washer*	Aço inoxidável - *Stainless steel*	---
5	Tampão - *Bonnet*	Latão - *Brass*	---
6	Junta tórica - *O-ring*	NBR	---
7	Junta tórica - *O-ring*	NBR	---
8	Eixo - *Stem*	Latão - *Brass*	---
9	Êmbolo - *Valve element*	Latão - *Brass*	---
10	Junta de vedação - *Gasket*	NBR	---
11	Corpo - *Body*	Latão - *Brass* CW617N	Cromado polido - *Chromed polished*

CARACTERÍSTICAS BÁSICAS

- Fabricada em latão CW617N conforme NP EN 12165.
- Pressão máxima de serviço: PN 10.
- Temperatura de serviço: -10 °C a 90 °C.
- Extremos com rosca macho conforme NP EN ISO 228-1.
- Duas saídas independentes.
- Com parafuso de fixação no manípulo.
- Totalmente cromada.

APLICAÇÕES GERAIS

- Ligação a máquinas de lavar ou outros equipamentos.
- Adequada para água fria e água quente.

Observações:

Dada a complexidade, variedade e grande quantidade de especificações particulares de cada instalação, em conjunção com a existência de diversos factores que podem afectar as condições de trabalho e natureza do produto, é da responsabilidade do utilizador final realizar os ensaios necessários para garantir o correcto funcionamento do produto em cada aplicação concreta.

A instalação do produto deverá ser realizada e mantida seguindo os códigos de boa práctica e/ou normas existentes.

BASIC FEATURES

- Produced in brass CW617N according to EN 12165.
- Maximum working pressure: PN 10.
- Working temperature: -10 °C to 90 °C.
- Male thread ends according to EN ISO 228-1.
- Two independent outlets.
- With handle locking screw.
- Completely chromed.

GENERAL APPLICATIONS

- Connection to washing machines or other equipment.
- Suitable for cold and hot water.

Remarks:

Due to the complexity, variety and large number of particular specifications for each installation, along with the existence of diverse factors which can affect the working conditions and nature of the product, it is the responsibility of the end-user to carry out the necessary tests to ensure the proper functioning of the product in any specific application.

Product installation must be carried out and maintained following the good practice codes and/or updated technical standards.

ATUSA
Polígono Industrial ATUSA - Agurain S/N - 01200 Salvatierra (Alava) España
Tel.: (+34) 945 18 00 00 Fax : (+34) 945 30 01 53 e-mail: ventas@atusagroup.com
www.atusagroup.com

1200

TORNEIRA DUPLA PARA MÁQUINA DE LAVAR
DOUBLE WASHING MACHINE VALVE

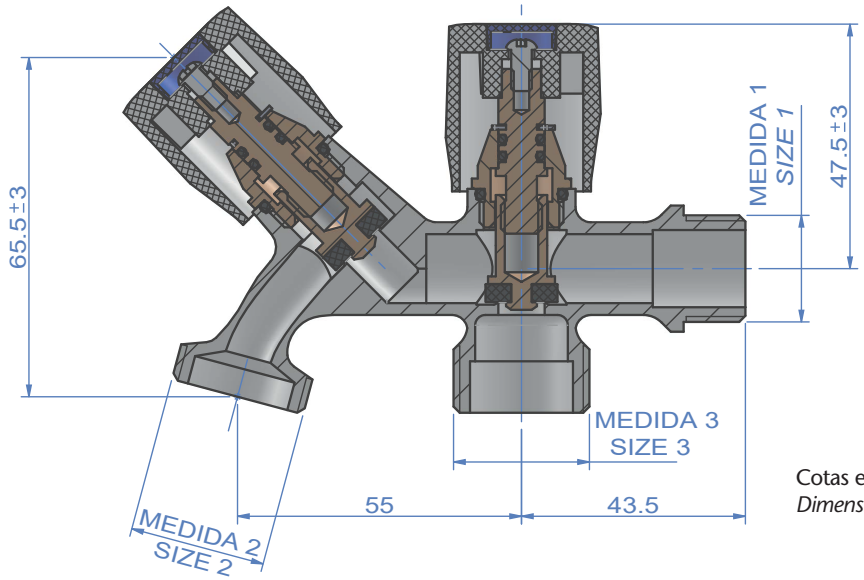

Cotas em "mm"
Dimensions in "mm"

INFORMAÇÃO TÉCNICA - *TECHNICAL INFORMATION*

MEDIDA 1 *SIZE 1* (inches)	MEDIDA 2 *SIZE 2* (inches)	MEDIDA 3 *SIZE 3* (inches)	COD.	PN	Peso aprox. *Weight aprox.* (g)
G 1/2"	G 3/4"	G 3/4"	VS120003	10	255

DIAGRAMA PRESSÃO - TEMPERATURA / *PRESSURE - TEMPERATURE DIAGRAM*

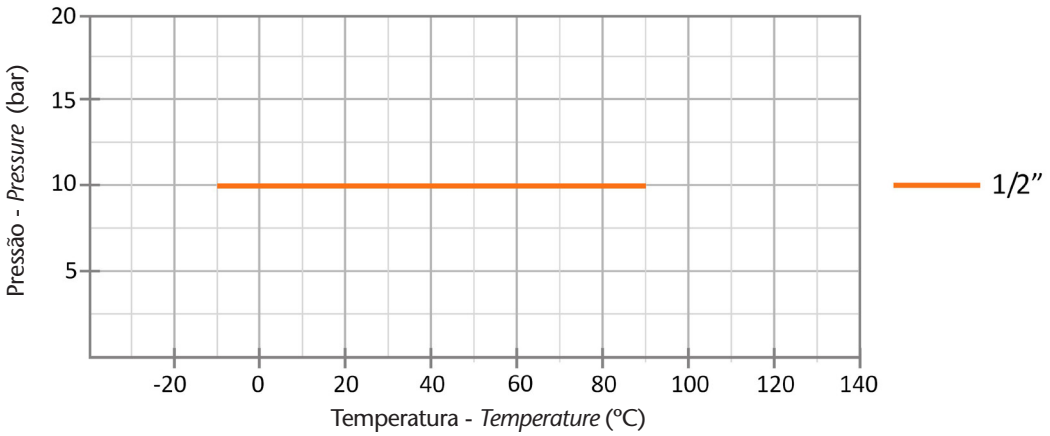

Nota : Devido ao constante desenvolvimento dos nossos produtos, o desenho e os dados fornecidos podem ser alterados sem aviso prévio.

Note : Due to the continuous development of our products, specifications may be changed without notification at any time.

ATUSA
Polígono Industrial ATUSA - Agurain S/N - 01200 Salvatierra (Alava) España
Tel.: (+34) 945 18 00 00 Fax : (+34) 945 30 01 53 e-mail: ventas@atusagroup.com
www.atusagroup.com