173 VÁLVULA DE ASSENTO INCLINADO EM LATÃO
STRAIGHT PATTERN GLOBE VALVE

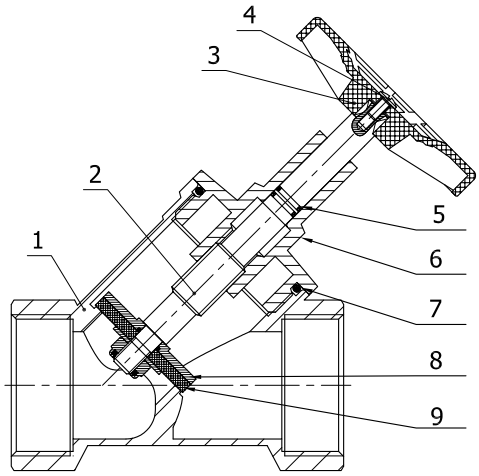

DESCRIÇÃO DOS COMPONENTES - *COMPONENTS DESCRIPTION*		
Ítem	**Descrição** - *Description*	**Material** - *Material*
1	Corpo - *Body*	Latão - *Brass*
2	Eixo - *Stem*	Latão - *Brass*
3	Volante - *Handle*	ABS
4	Parafuso - *Screw*	Latão - *Brass*
5	O - Ring	NBR
6	Tampa - *Bonnet*	Latão - *Brass*
7	O - Ring	NBR
8	Disco - *Disk*	Latão - *Brass*
9	Vedante elastomérico - *Rubber sealing*	NBR

CARACTERÍSTICAS BÁSICAS

- Válvula de assento inclinado F/F.
- Corpo, tampa e disco em latão conforme NP EN 12165.
- Pressão máxima de serviço: PN 16.
- Temperatura de serviço: -10 °C a 80 °C.
- Extremos com rosca fêmea conforme NP EN ISO 228-1.
- Vedante em elastómero NBR.
- Volante verde em ABS.
- Montagem horizontal, vertical ou oblíqua.
- Ensaios unitários de pressão.
- Concepção unidirecional.

APLICAÇÕES GERAIS

- Adequada para água fria e quente.
- Redes de distribuição de água.
- Sistemas de rega.
- Climatização.

Observações:

Dada a complexidade, variedade e grande quantidade de especificações particulares de cada instalação, em conjunção com a existência de diversos factores que podem afectar as condições de trabalho e natureza do produto, é da responsabilidade do utilizador final realizar os ensaios necessários para garantir o correcto funcionamento do produto em cada aplicação concreta.

A instalação do produto deverá ser realizada e mantida seguindo os códigos de boa práctica e/ou normas existentes.

BASIC FEATURES

- *Straight pattern globe valve F/F.*
- *Brass body, bonnet and disk according to EN 12165.*
- *Maximum working pressure: PN 16.*
- *Working temperature: -10 °C to 80 °C.*
- *Female thread ends according to EN ISO 228-1.*
- *NBR rubber sealing.*
- *Green ABS handle.*
- *It can work in horizontal, vertical or oblique position.*
- *Unit pressure test.*
- *Unidirectional design.*

GENERAL APPLICATIONS

- *Suitable for cold and hot water.*
- *Water systems.*
- *Irrigation systems.*
- *HVAC systems.*

Remarks:

Due to the complexity, variety and large number of particular specifications for each installation, along with the existence of diverse factors which can affect the working conditions and nature of the product, it is the responsibility of the end-user to carry out the necessary tests to ensure the proper functioning of the product in any specific application.

Product installation must be carried out and maintained following the good practice codes and/or updated technical standards.

ATUSA
Polígono Industrial ATUSA - Agurain S/N - 01200 Salvatierra (Alava) España
Tel.: (+34) 945 18 00 00 Fax : (+34) 945 30 01 53 e-mail: ventas@atusagroup.com
www.atusagroup.com

173 VÁLVULA DE ASSENTO INCLINADO EM LATÃO
STRAIGHT PATTERN GLOBE VALVE

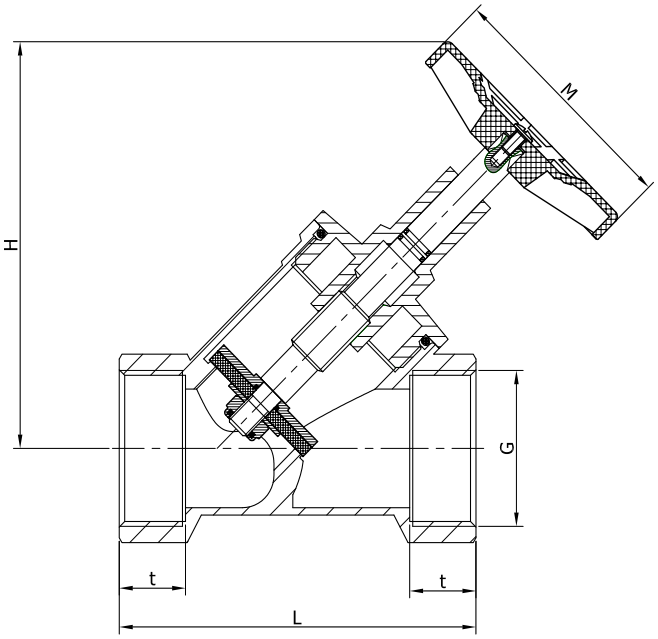

INFORMAÇÃO TÉCNICA - *TECHNICAL INFORMATION*							
G (inches)	COD.	PN	DIMENSÕES - *DIMENSIONS*				Peso aprox. *Weight aprox.* (g)
			L (mm)	H (mm)	M (mm)	t (mm)	
1/2"	VS173003	16	57	66	50	13	196
3/4"	VS173004	16	63	75	50	14	269
1"	VS173005	16	76	94	62	16	441
1 1/4"	VS173006	16	95	101	62	21	833
1 1/2"	VS173007	16	113	126	80	21	1.192
2"	VS173008	16	134	139	80	23	1.831

Nota : Devido ao constante desenvolvimento dos nossos produtos, o desenho e os dados fornecidos podem ser alterados sem aviso prévio.

Note : Due to the continuous development of our products, specifications may be changed without notification at any time.

ATUSA
Polígono Industrial ATUSA - Agurain S/N - 01200 Salvatierra (Alava) España
Tel.: (+34) 945 18 00 00 Fax : (+34) 945 30 01 53 e-mail: ventas@atusagroup.com
www.atusagroup.com