740 FLANGE ANTI-TRAÇÃO PARA TUBO PE
FLANGE ADAPTOR FOR PE PIPES

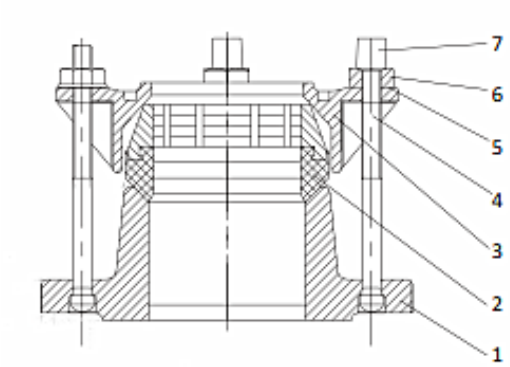

DESCRIÇÃO DOS COMPONENTES - *COMPONENTS DESCRIPTION*

Ítem	Descrição - *Description*	Material - *Material*
1	Corpo central - *Center body*	Fundição Nodular - *Ductile Iron* GGG 50 (EN-GJS-500-7)
2	Junta - *Gasket*	EPDM + Latão - *Brass*
3	Anel extremo - *End ring*	Fundição Nodular - *Ductile Iron* GGG 50 (EN-GJS-500-7)
4	Parafusos - *Bolts*	Aço ao carbono - *Carbon Steel* Dacromet
5	Anilhas - *Washers*	Aço ao carbono - *Carbon Steel* Dacromet
6	Porcas - *Nuts*	Aço ao carbono - *Carbon Steel* Dacromet
7	Tampas - *Cap*	Plástico - *Plastic*

CARACTERÍSTICAS BÁSICAS
- Pressão de serviço: PN 16.
- Temperatura máxima de serviço: 70 °C.
- Adequadas para flanges PN 10 e PN 16.
- Revestimento interior e exterior "EPOXY", 250 µm.
- Parafusos, porcas e anilhas com revestimento Dacromet.

APLICAÇÕES GERAIS
- Para unir tubos de PE, quer a tubagens flangeadas ou a válvulas ou a outros acessórios flangeados em instalações gerais de água, obras civis, hidráulica ou rega.

Observações:
Dada a complexidade, variedade e grande quantidade de especificações particulares de cada instalação, em conjunção com a existência de diversos factores que podem afectar as condições de trabalho e natureza do produto, é da responsabilidade do utilizador final realizar os ensaios necessários para garantir o correcto funcionamento do produto em cada aplicação concreta.
A instalação do produto deverá ser realizada e mantida seguindo os códigos de boa práctica e/ou normas existentes.

BASIC FEATURES
- *Working pressure PN 16.*
- *Maximum temperature: 70 °C.*
- *Suitable for PN 10 and PN 16 flanges.*
- *Inside and outside "EPOXY" powder coating, 250 µm.*
- *Bolts, nuts and washers coated with Dacromet.*

GENERAL APPLICATIONS
- *To join PE pipes to flanged pipes or valves or other flanged fittings in civil, hydraulic or irrigation water systems.*

Remarks:
Due to the complexity, variety and large number of particular specifications for each installation, along with the existence of diverse factors which can affect the working conditions and nature of the product, it is the responsibility of the end-user to carry out the necessary tests to ensure the proper functioning of the product in any specific application.
Product installation must be carried out and maintained following the good practice codes and/or updated technical standards.

ATUSA
Polígono Industrial ATUSA - Agurain S/N - 01200 Salvatierra (Alava) España
Tel.: (+34) 945 18 00 00 Fax : (+34) 945 30 01 53 e-mail: ventas@atusagroup.com
www.atusagroup.com

740 FLANGE ANTI-TRAÇÃO PARA TUBO PE
FLANGE ADAPTOR FOR PE PIPES

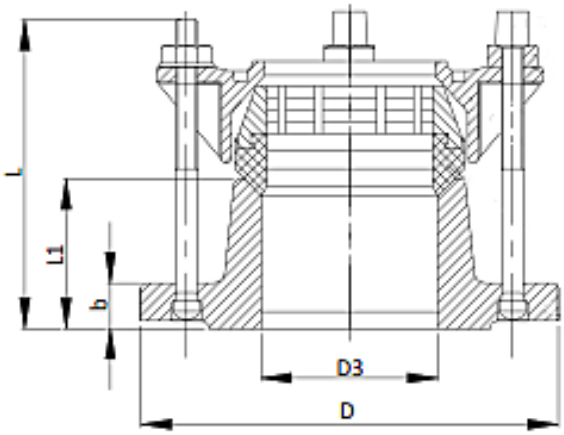

INFORMAÇÃO TÉCNICA - *TECHNICAL INFORMATION*

DN	Ø (mm)	COD.	DIMENSÕES - *DIMENSIONS*								Peso aprox. *Weight aprox.* (Kg)
			D3 (mm)	b (mm)	L1 (mm)	L (mm)	Flange/*Flange*		Parafuso/*Bolt*		
							PN	D (mm)	Nº	Métrica *Metric*	
50/65	63	VF740063	80	19	65	110	10/16	185	4	M12	4,00
65	75	VF740075	94	19	65	110	10/16	185	4	M12	4,20
80	90	VF740090	108	19	65	110	10/16	200	4	M12	4,80
100	110	VF740110	128	19	65	110	10/16	220	4	M12	5,20
125	125	VF740125	142	19	65	120	10/16	250	4	M12	5,40
125	140	VF740140	160	19	65	120	10/16	250	4	M12	6,90
150	160	VF740160	180	19	65	120	10/16	285	4	M12	7,70
200	200	VF740200	220	19	75	140	10/16	340	4	M16	11,00
250	250	VF740250	270	22	85	170	10/16	400	6	M16	16,50
300	315	VF740315	334	24	85	170	10/16	455	6	M16	20,20

Nota : Devido ao constante desenvolvimento dos nossos produtos, o desenho e os dados fornecidos podem ser alterados sem aviso prévio.

Note : Due to the continuous development of our products, specifications may be changed without notification at any time.

ATUSA
Polígono Industrial ATUSA - Agurain S/N - 01200 Salvatierra (Alava) España
Tel.: (+34) 945 18 00 00 Fax : (+34) 945 30 01 53 e-mail: ventas@atusagroup.com
www.atusagroup.com