730 UNIÃO ANTI-TRAÇÃO PARA TUBO PE
COUPLING FOR PE PIPES

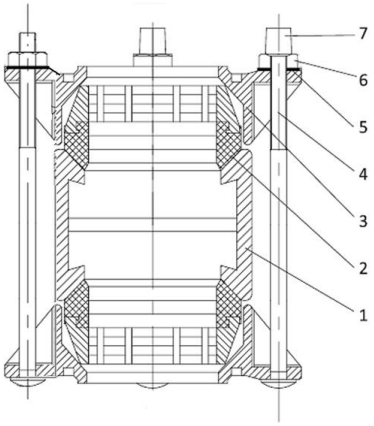

DESCRIÇÃO DOS COMPONENTES - *COMPONENTS DESCRIPTION*

Ítem	Descrição - *Description*	Material - *Material*
1	Corpo central - *Center body*	Fundição Nodular - *Ductile Iron* GGG 50 (EN-GJS-500-7)
2	Junta - *Gasket*	EPDM + Latão - *Brass*
3	Anel extremo - *End ring*	Fundição Nodular - *Ductile Iron* GGG 50 (EN-GJS-500-7)
4	Parafusos - *Bolts*	Aço ao carbono - *Carbon Steel* Dacromet
5	Anilhas - *Washers*	Aço ao carbono - *Carbon Steel* Dacromet
6	Porcas - *Nuts*	Aço ao carbono - *Carbon Steel* Dacromet
7	Tampas - *Cap*	Plástico - *Plastic*

CARACTERÍSTICAS BÁSICAS

- Pressão de serviço: PN 16.
- Temperatura máxima: 70 °C.
- Revestimento interior e exterior "EPOXY", 250 µm.
- Parafusos, porcas e anilhas com revestimento Dacromet.

APLICAÇÕES GERAIS

- Para unir tubos de PE em instalações gerais de água, obras civis, hidráulica ou rega.

Observações:

Dada a complexidade, variedade e grande quantidade de especificações particulares de cada instalação, em conjunção com a existência de diversos factores que podem afectar as condições de trabalho e natureza do produto, é da responsabilidade do utilizador final realizar os ensaios necessários para garantir o correcto funcionamento do produto em cada aplicação concreta.
A instalação do produto deverá ser realizada e mantida seguindo os códigos de boa práctica e/ou normas existentes.

BASIC FEATURES

- *Working pressure: PN 16.*
- *Maximum temperature: 70 °C.*
- *Inside and outside "EPOXY" powder coating, 250 µm.*
- *Bolts, nuts and washers coated with Dacromet.*

GENERAL APPLICATIONS

- *To join PE pipes in civil, hydraulic or irrigation water systems.*

Remarks:

Due to the complexity, variety and large number of particular specifications for each installation, along with the existence of diverse factors which can affect the working conditions and nature of the product, it is the responsibility of the end-user to carry out the necessary tests to ensure the proper functioning of the product in any specific application.
Product installation must be carried out and maintained following the good practice codes and/or updated technical standards.

ATUSA
Polígono Industrial ATUSA - Agurain S/N - 01200 Salvatierra (Alava) España
Tel.: (+34) 945 18 00 00 Fax : (+34) 945 30 01 53 e-mail: ventas@atusagroup.com
www.atusagroup.com

730 UNIÃO ANTI-TRAÇÃO PARA TUBO PE
COUPLING FOR PE PIPES

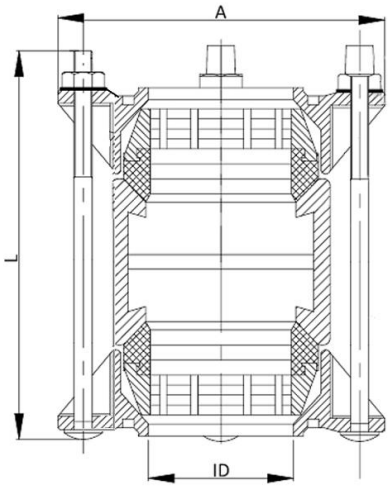

INFORMAÇÃO TÉCNICA - *TECHNICAL INFORMATION*

Ø (mm)	COD.	DIMENSÕES - *DIMENSIONS*					Peso aprox. *Weight aprox.* (Kg)
		ID (mm)	A (mm)	L (mm)	Parafuso/*Bolt*		
					Nº	Métrica/*Metric*	
63	VF730063	67	165	180	4	M12	3,90
75	VF730075	79	177	180	4	M12	4,30
90	VF730090	94	195	180	4	M12	4,90
110	VF730110	115	212	180	4	M12	5,50
125	VF730125	130	228	200	4	M12	6,10
140	VF730140	145	245	200	4	M12	7,30
160	VF730160	165	270	220	4	M12	8,00
200	VF730200	205	313	220	4	M12	11,70
250	VF730250	255	375	250	6	M16	18,70
315	VF730315	320	442	300	6	M16	27,10

Nota : Devido ao constante desenvolvimento dos nossos produtos, o desenho e os dados fornecidos podem ser alterados sem aviso prévio.

Note : Due to the continuous development of our products, specifications may be changed without notification at any time.

ATUSA
Polígono Industrial ATUSA - Agurain S/N - 01200 Salvatierra (Alava) España
Tel.: (+34) 945 18 00 00 Fax : (+34) 945 30 01 53 e-mail: ventas@atusagroup.com
www.atusagroup.com